FINITURA E FISSAGGIO

DF 4°lato

SOLUZIONE FINESTRA E PORTAFINESTRA

1. **Listello**
2. **Base 4° lato**
3. **Scanalatura per aggrappo malta/colla**

B **Dimensioni disponibili**

max 500

S **Dimensioni disponibili**

32 42 52 62

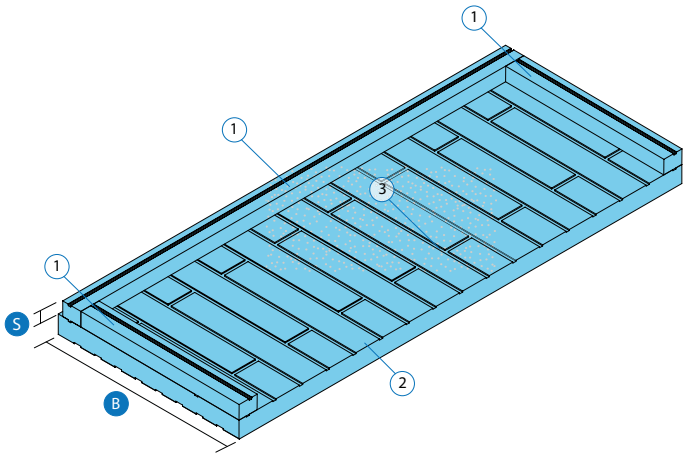

POSIZIONAMENTO

STAFFA REGGI DAVANZALE

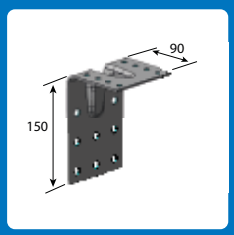

Staffa reggidavanzale da 90 mm

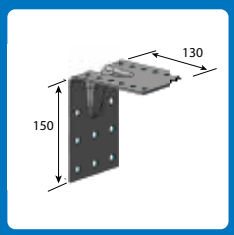

Staffa reggidavanzale da 130 mm

SCARICA LA SCHEDA IN PDF

inquadra il QR CODE con la fotocamera dello smartphone

VARIANTI IN DFSTRONG

Le varianti LISTELLO e ALZANTE DFSTRONG sono utili in tutti i casi in cui il peso dell'infisso vada a scaricare sulla base.

Il materiale DFSTRONG ha densità pari a 150kg/m^3 e un valore di conducibilità termica pari a 0.040 W/m^{2}k.

Il DFSTRONG permette il fissaggio del telaio utilizzando viti filetto legno.

FINESTRA E PORTAFINESTRA

VISTA 1

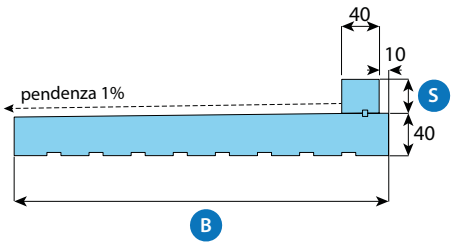

VISTA 2

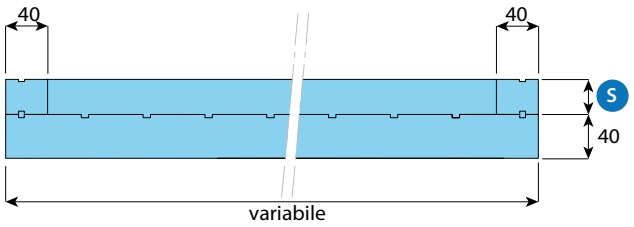

LISTELLO **DF**STRONG

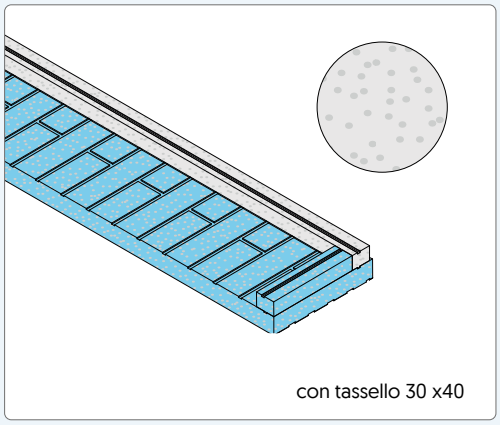
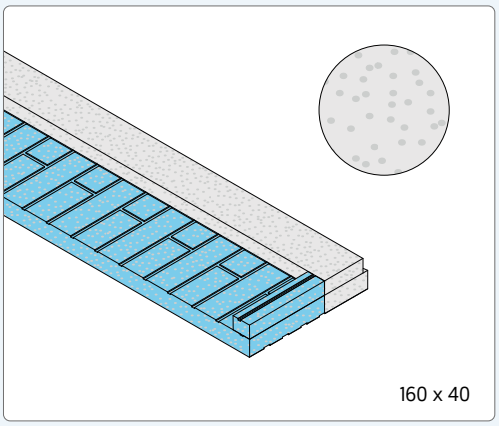
ALZANTE **DF**STRONG